生産中止図面
２０１３／０４

＜特殊内容＞
1.便ふたなし品
2.便器洗浄側の給水を再生水仕様としたもの
　２系統給水方式

＊定格：AC100V-1281W 50/60Hz
＊設置前に水圧を測定ください
・最低必要水圧0.07MPa(20.0L/min流動時)が必要です。
　この水圧を確保できないと汚物を排出しないことがあります
　ので注意してください。
・最高水圧は0.75MPaです。
注1：洗面所や浴室など他の水栓器具を同時に使用したときも、
　　上記水圧と流量が必要です。
注2：配管は呼び径13以上をご使用ください。
　　(上記水圧と流量確保のため。)
注3：左給水専用品です。
注4：75，100塩ビ管(VU，VP75・100)共用
　　塩ビ管の排水ソケットとの接合：床仕上げ面同一
＊給排水位置が適切でないと、止水栓が製品に干渉することがあります。
＊室内において極端な負圧が生じない様にご注意ください。
(便器洗浄時に、排水配管から異臭が上がって来ることが懸念されます。)

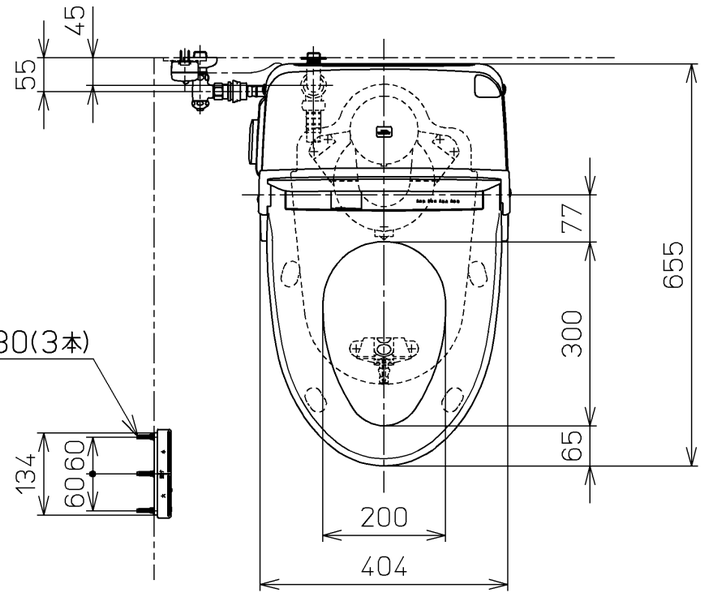

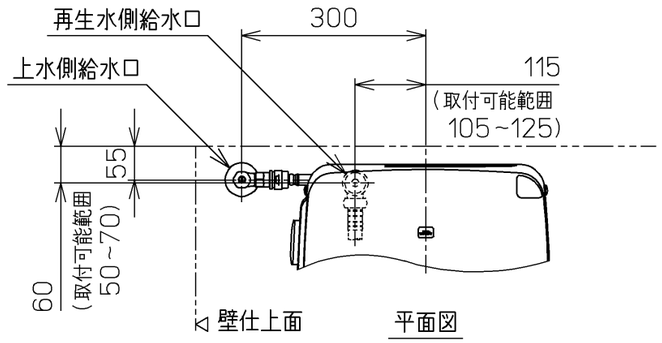

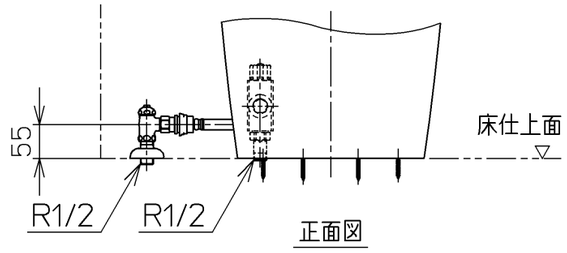

床給水仕様の場合

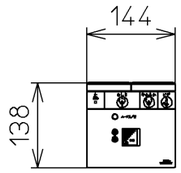

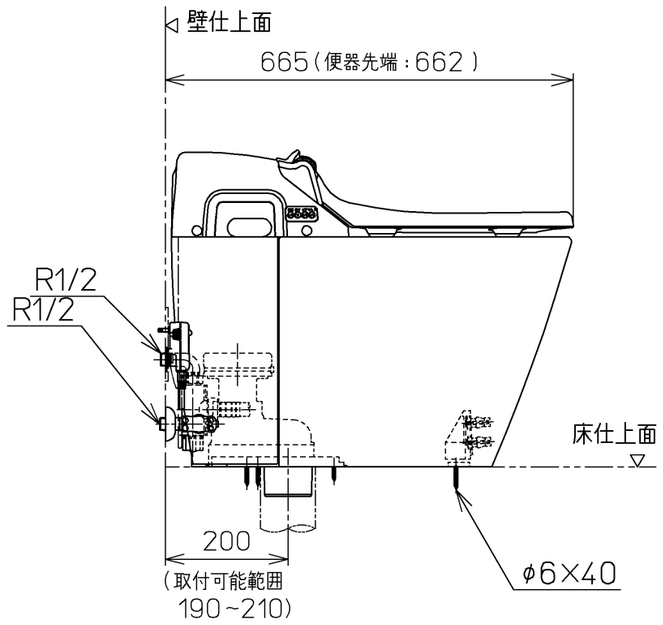

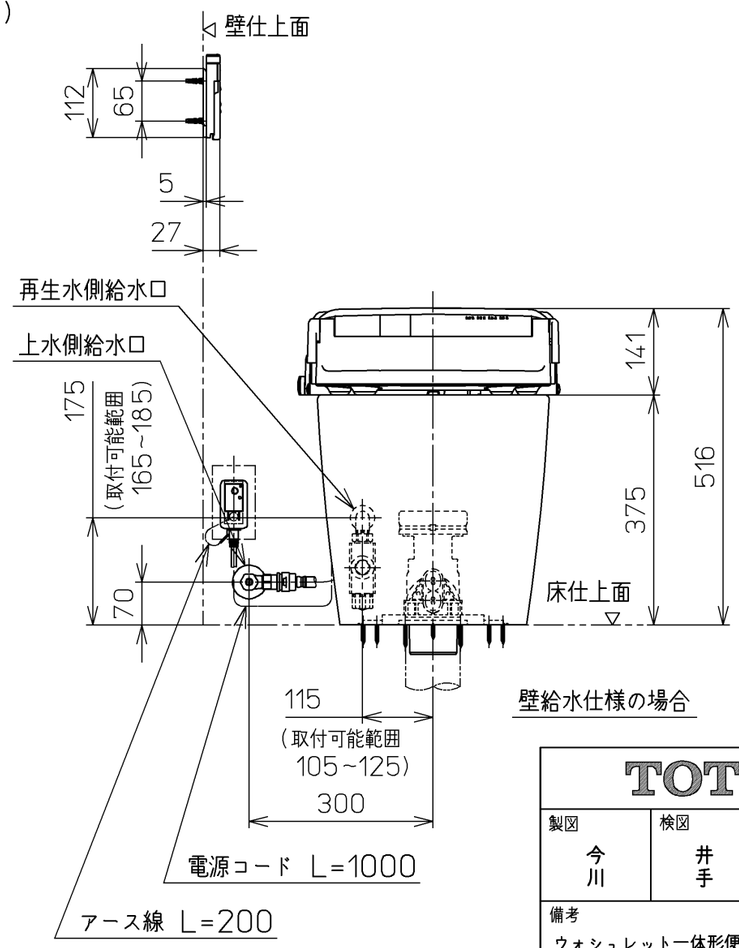

壁給水仕様の場合

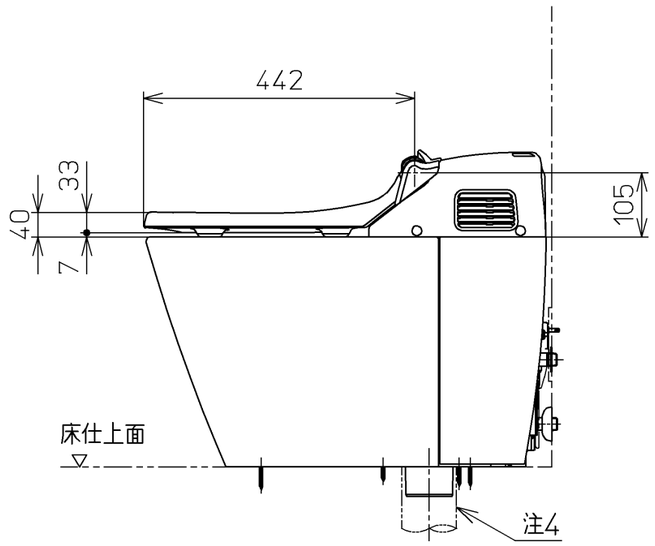

TOTO		単位 mm	名称 ウォシュレット一体形便器
製図 今川	検図 井松 手崎	日付 07-03-23	尺度 1：10
備考 ウォシュレット一体形便器(水道直結式) 一般地・流動兼用，S排水		機能部：TCF986V17 / 陶器部：CS369B T1	品番 CES986T17
			図番 CES986T17_A0101
A3			ページNo. 1-1 (改)